GrosBot

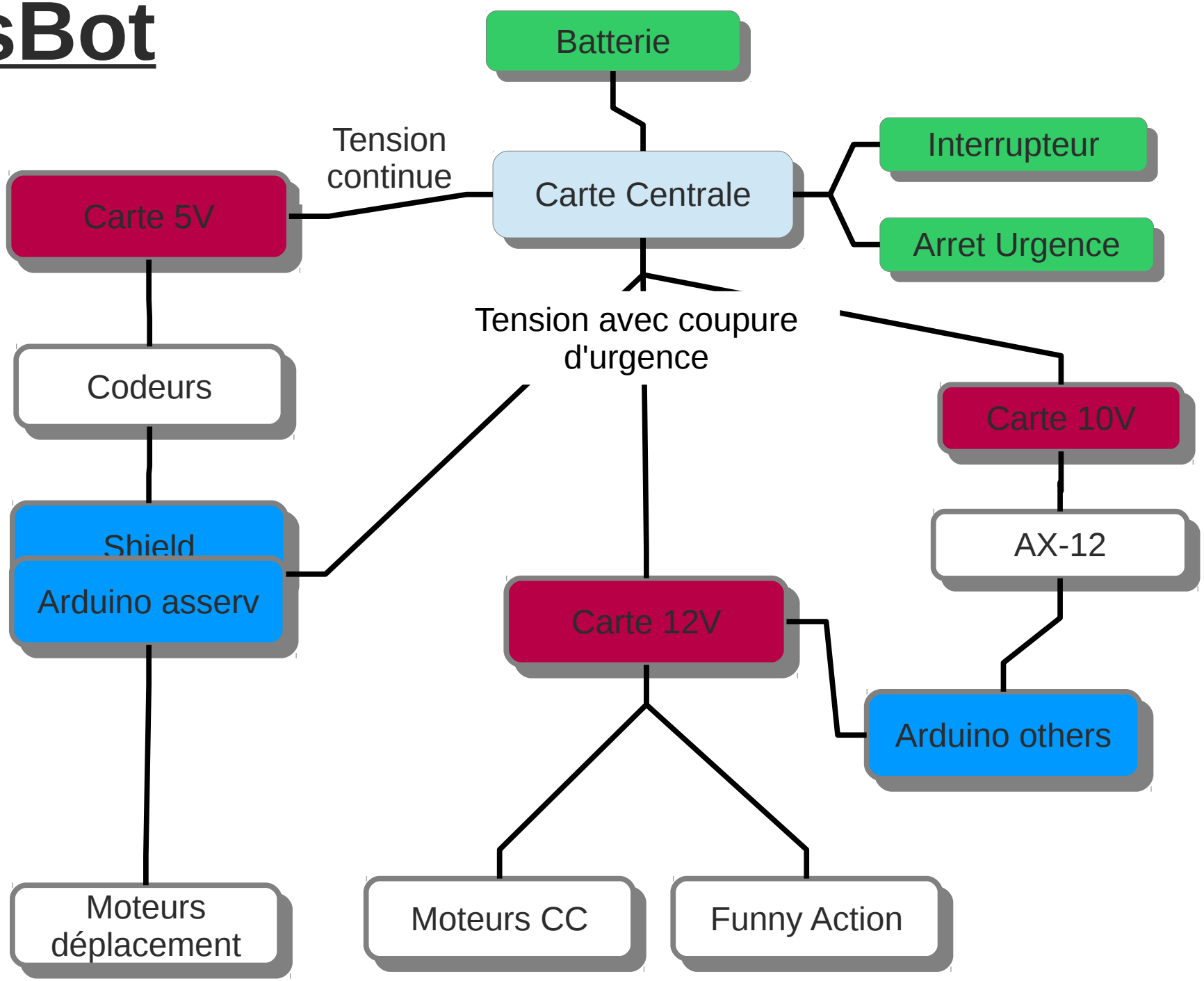
Batterie
Tension continue
Carte Centrale
Interrupteur
Arret Urgence
Carte 5V
Tension avec coupure d'urgence
Codeurs
Carte 10V
Shield
Arduino asserv
AX-12
Carte 12V
Arduino others
Moteurs déplacement
Moteurs CC
Funny Action

PtitBot

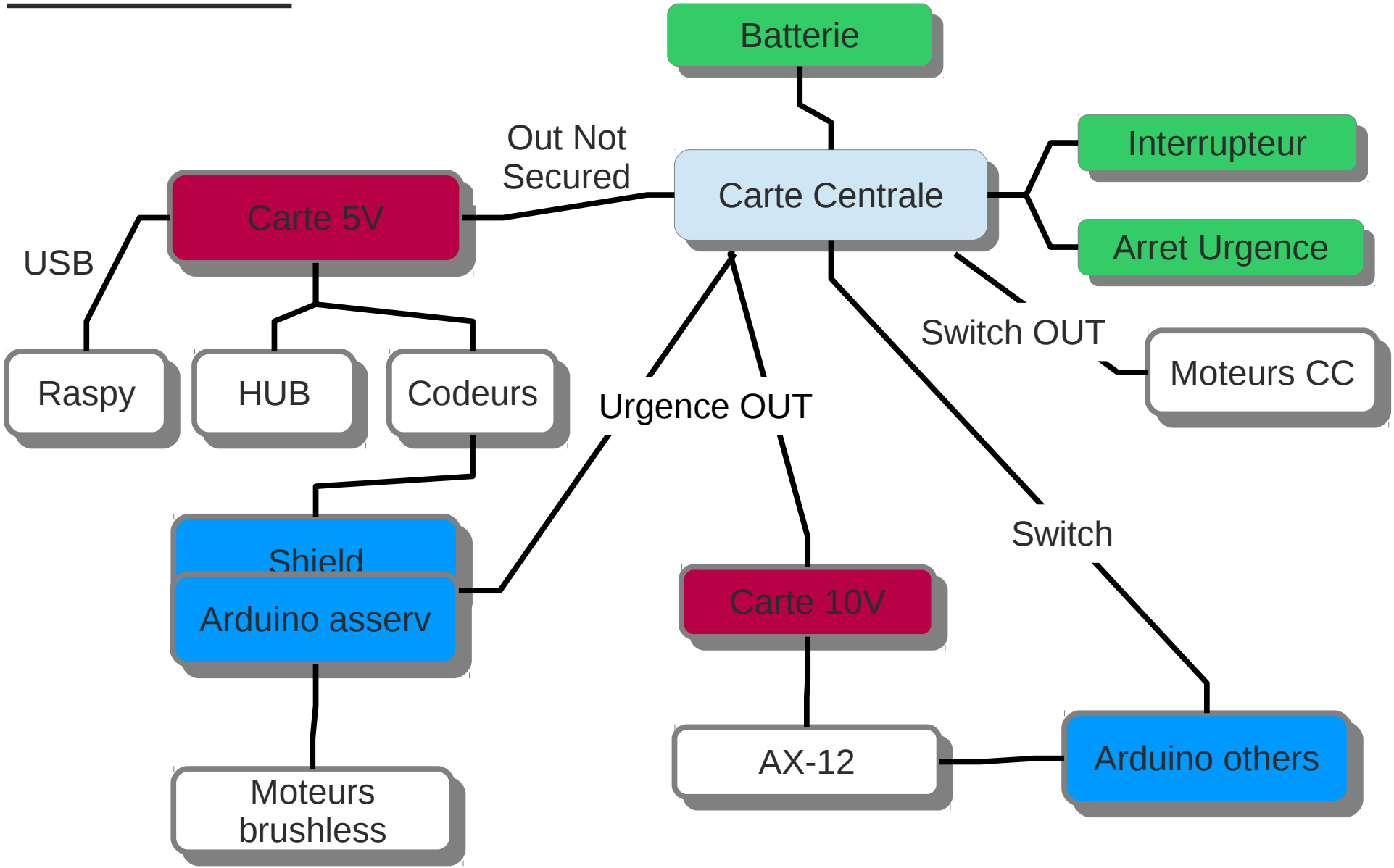
Batterie
Out Not Secured
Carte Centrale
Interrupteur
Arret Urgence
Carte 5V
USB
Switch OUT
Moteurs CC
Raspy
HUB
Codeurs
Urgence OUT
Shield
Arduino asserv
Switch
Carte 10V
AX-12
Arduino others
Moteurs brushless